GRUPO euro
Aluminio hecho producto

MANIJAS

FICHA TÉCNICA

MANIJA MC 18 PULIDO- **CÓDIGO:MC18P**

Versión 0.1

Especificaciones técnicas

1	*Espesor perfil*	0.8 mm
2	*Altura total*	37.0 mm
3	*Ancho útil*	30.0 mm
4	*Ancho*	21.2 mm
5	*Largo tira*	3000 mm
6	*Acabado*	Pintura en Polvo. Acabado en brillante.
7	*Espesor anodizado*	10 µm
8	*Aleación*	6063 T5

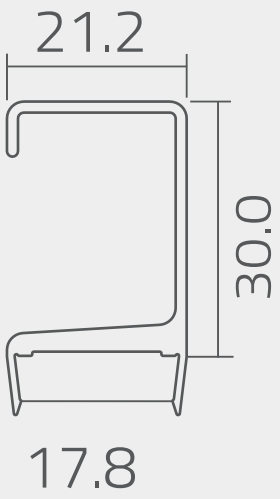

Vista de sección del perfil

Esquema de empaque

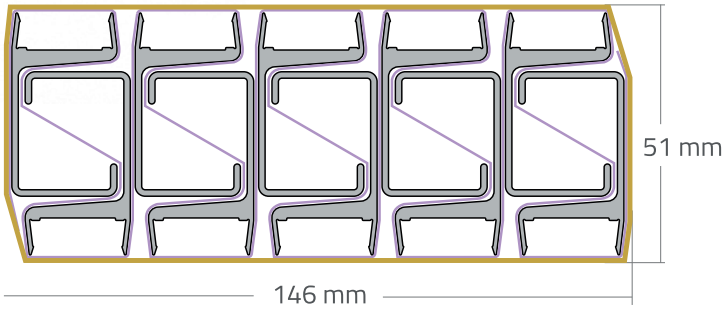

Paño de espuma
Termocontraíble

Perfiles por pack: 10 un.
Peso del pack: 11,41 Kg

Observaciones

* El perfil se utiliza sobre placa de 18 mm.
* Esta manija se aplica directamente sobre la placa y es recomendable fijar la unión con adhesivo acético.
* Disponible en 18 mm.
* Las tapas se venden por separado.

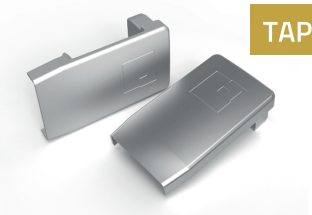

TAPAS DE TERMINACIÓN

TMC18

(Medidas de referencia para su instalación. Se puede generar cambios a la información publicada en este documento sin previo aviso)